robot coupe®

- CMP 250 V.V.
- CMP 300 V.V.
- CMP 350 V.V.
- CMP 400 V.V.
- CMP 250 Combi
- CMP 300 Combi

INNEHÅLLSFÖRTECKNING

GARANTI

VIKTIGA FÖRSIKTIGHETSÅTGÄRDER

GRATULERAR TILL DIN NYA STAVMIXER

MASKINENS DRIFTTAGNING
- Elanslutning

IGÅNGSÄTTNING
- Start
- Start i kontinuerlig drift
- Start med varvtalsvariation

ARBETSSTÄLLNING
- Kniv
- Visp

MONTERING & ISÄRTAGNING
- Kniv
- Visp

ANVÄNDNINGSOMRÅDEN & BEREDNINGAR

HYGIEN

RENGÖRING
- Motorblock
- Stav och klocka
- Kniv
- Visphållare
- Visp

UNDERHÅLL
- Kniv
- Visp
- Stavens packning
- Tätningsring

TEKNISKA DATA
- Vikt
- Dimensioner
- Arbetshöjd
- Bullernivå
- Elektriska data

SÄKERHET

KONTROLLMETOD VID MASKINSTOPP

STANDARD

TEKNISKA DATA
- Sprängskisser
- El- och kabeldragningsschema

ROBOT-COUPE S.N.C. BEGRÄNSAD GARANTI

ROBOT-COUPE maskiner garanteras ett år fr.o.m. inköpsdatum. Garantin gäller den ursprunglige inköparen och tillämpas enbart om inköpet gjorts direkt hos ROBOT-COUPE S.N.C.

Om du köpt din ROBOT-COUPE via en återförsäljare gäller dennes garanti (se i så fall över garantivillkoren tillsammans med återförsäljaren).

ROBOT-COUPE S.N.C. garanti begränsas till material- och/eller monteringsfel.

FÖLJANDE PUNKTER TÄCKS INTE AV ROBOT-COUPE S.N.C. GARANTI:

1 - Materialfel som orsakats av felaktig eller olämplig användning eller genom att maskinen fallit ned, eller fel som orsakats av felaktig tillämpning av bruksanvisningarna (felaktig montering, misstag vid driften, olämplig rengöring och/eller olämpligt underhåll, olämplig placering...).

2 - Arbetskostnader för att slipa delar och/eller för att byta ut knivtillsatsens olika detaljer om knivbladen blivit slöa, skadats eller slitits efter en viss användningstid som kan betraktas som normal eller överdrivet lång.

3 - Delar och/eller arbetskostnader för att byta ut eller reparera knivblad, knivtillsatser, ytor, fästen eller tillbehör med fläckar, repor, bucklor eller missfärgning.

4 - Förändringar, tillägg eller reparationer som utförs av icke fackmän eller av en tredje part som ej godkänts av företaget.

5 - Maskinens transport till kundtjänst.

6 - Arbetskostnader för att installera och testa de nya delarna eller tillbehören (exempelvis bunkar, skivor, knivblad, fästen) vid byte utan verkligt behov.

7 - Kostnader för att ändra rotationsriktningen på elmotorer (installatören ansvarar för detta).

8 - Transportskador. Synliga eller dolda fel faller under transportörens ansvar. Kunden bör informera såväl transportör som avsändare vid varornas ankomst eller så snart felet upptäcks om det rör sig om ett dolt fel.

Spara alltid kartonger och originalförpackningar för inspektion.

ROBOT-COUPE S.N.C. garanti begränsas till utbyte av felaktiga delar eller maskiner: ROBOT- COUPE S.N.C., dess filialer och koncernbolag, distributörer, agenter, föreståndare, anställda eller försäkringsbolag ansvarar inte för skador, förluster eller utgifter som är indirekt knutna till maskinen eller omöjligheten att använda denna.

VIKTIGA FÖRSIKTIGHETSÅTGÄRDER

⚠ OBSERVERA
SPARA DESSA ANVISNINGAR

OBSERVERA: För att minska antalet olycksfall (kortslutning, personskador...) och för att reducera de materiella skador som kan orsakas av felaktig användning rekommenderar vi dig att noggrant läsa igenom och följa nedanstående anvisningar. Du lär känna maskinen bättre och du får också veta hur du använder den på bästa sätt. Läs igenom anvisningarna noggrant och se till att de personer som kommer att använda sig av maskinen också läser igenom dem.

UPPACKNING

• VAR FÖRSIKTIG : knivtillsatser, knivblad och skivor är mycket vassa.

INSTALLATION

• Vi rekommenderar dig att installera apparaten på dess vägghållare.

ELANSLUTNING

• Kontrollera alltid att elnätet motsvarar de krav som anges på motorblockets maskinskylt innan du ansluter maskinen och försäkra dig om att maskinen klarar spänningen.

• Anslut aldrig apparaten till elnätet när bunken tagits bort.

HANTERING

• Hantera alltid knivtillsatser, och knivblad med största försiktighet. Verktygen är mycket vassa.

MONTERING

• Utför monteringen i angiven ordningsföljd (se bild sida 77) och se till att samtliga verktyg placeras i rätt läge.

ANVÄNDNING

• Försök aldrig upphäva säkerhetsanordningarna

• Lägg aldrig främmande föremål i bunken.

• Låt aldrig apparaten gå tom (utan ingredienser).

• Före demontering av knivhus och visp kontrollera at maskinen inte är ansluten till elnätet.

• Vi råder dig att luta apparaten något så att klockan inte vidrör skålens botten.

⚠ **O B S E R V E R A !**

Gör så här om stavmixern råkat falla ned i beredningen under arbetets gång.

1) ***Rör varken mixern, behållaren eller arbetsbänken.***
2) ***Dra ut mixerns sladd ur vägguttaget.***
3) ***Lyft upp mixern från beredningen.***
4) ***Luta mixern så att så mycket vätska som möjligt rinner ut.***
5) ***Starta inte mixern igen, det finns fortfarande risk för elektriska stötar.***
6) ***Sänd obliogatoriskt tillbaka mixern till en godkänd reparatör för rengöring och torkning av de elektriska delarna.***

RENGÖRING

• Kom ihåg att alltid dra ur sladden innan du rengör maskinen.
• Rengör systematiskt maskinen och dess verktyg och tillbehör efter avslutat arbete.
• Sänk aldrig ned motorblocket i vatten.
• Använd en specialprodukt för att göra rent aluminiumdelarna.
• Rengör inte plastdelarna med starka basiska diskmedel (för hög soda- eller amoniakhalt).
• Robot-Coupe kan i inget fall anses ansvarig om användaren inte iakttar elementära regler för hygien och rengöring.

UNDERHÅLL

• Innan ingrepp på de elektriska delarna skall maskinen obligatoriskt kopplas bort från nätet.
• Kontrollera regelbundet packningarnas och ringarnas skick och se till att säkerhetsanordningarna fungerar väl.
• Var extra noggrann med att underhålla och kontrollera tillbehören om frätande produkter används vid beredningen (exemplevis cityronsyra).
• Kör aldrig apparaten om sladden eller uttaget skadats, om apparaten fungerar dåligt eller om den skadats på något annat vis.
• Kontakta kundtjänst om du konstaterat något fel.

GRATULERAR TILL DIN NYA STAVMIXER

ROBOT-COUPE har tagit fram flera stavmixer-modeller med följande tekniska egenskaper.

Modeller	Varvtals variation	Tillbehör Mixer	Tillbehör visp	Rymd (liter)
CMP 250 V.V.	•	250 mm		15
CMP 300 V.V.	•	300 mm		30
CMP 350 V.V.	•	350 mm		45
CMP 400 V.V.	•	400 mm		73
CMP 250 Combi	•	250 mm	220 mm	15
CMP 300 Combi	•	300 mm	220 mm	30

Dina behov tillgodoses på bästa sätt. Med kniven tillagar du soppa och consommé, grönsakspuré eller välling. Vispen är ett idealiskt redskap för pannkakssmet, majonnäs, vispade äggvitor, chokladmousse, smörkräm, vispgrädde...

Visptillsatsen har utrustats med visphus i metall och låda i plast för ännu större hållbarhet vid beredningar som exempelvis pannkakssmet.

Med hjälp av **varvtalsvariatorn** justerar du hastigheten så att den passar beredningen. Starta på låg hastighet så undviker du stänk.

Apparatens enkla utformning gör att den kan sättas ihop och tas isär i en handvändning. En klar fördel vid ofta återkommande rengöring eller underhåll.

Bruksanvisningen innehåller viktiga informationer som tagits fram för att du verkligen skall ha nytta av din maskin.

Läs alltså noggrannt igenom anvisningen innan du tar maskinen i bruk.

MASKINENS DRIFTTAGNING

• ELANSLUTNING

Denna maskin ur klass II (dubbelisolering) går på enfas växelström och kräver inte jordat uttag. Universalmotorn har försetts med störningsskydd.

Installationen ska skyddas via en jordfelsbrytare och en säkring av kaliber 10 A.

Ett vanligt enfas uttag för 10/16 A krävs.

Kontrollera att nätspänningen överensstämmer med vad som står på apparatens maskinskylt.

ROBOT-COUPE utrustar sina modeller med olika motortyper: 230 V / 50Hz som lämpar sig för spänningar från 220 till 240 V.
120 V / 60 Hz
220 V / 60 Hz

Maskinen levereras med en enfasig kontakt på elsladden.

IGÅNGSÄTTNING

• START

1. Se till att manöverknappen (MT) står på Från.
2. Anslut apparaten till elnätet.
3. Sätt ned mixerstaven i kärlet.
4. Tryck på säkehetsströmbrytaren (SB).
5. Tryck på manöverknappen (MT). Mixerstaven sätter igång.
6. Släpp upp säkerhetsströmbrytaren (SB).
7. Stanna apparaten genom att släppa upp manöverknappen (MT).

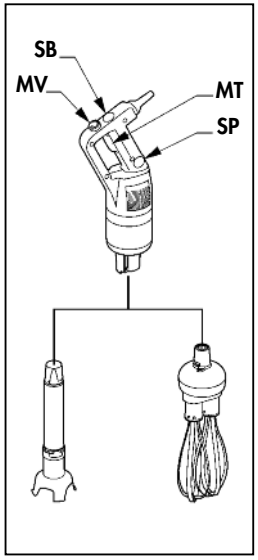

• START I KONTINUERLIG DRIFT

Följ punkt 1 till 6.

7. Håll manöverknappen (MT) nedtryckt och tryck på spärrknappen (SP).
8. Släpp upp manöverknappen (MT).
9. Släpp upp spärrknappen (SP). Mixerstaven kör utan att du behöver hålla någon knapp nedtryckt.
10. Stanna apparaten genom att trycka på manöverknappen (MT) och genast släppa upp den.

START MED VARVTALSVARIATION

Följ punkt 1 till 6.

7. Variera motorns varvtal genom att vrida manöverknappen (MV) mot mini eller maxi för att upnå önskad hastighet.

Visp : varvtal mellan **500** till **1800** v/min.

Kniv : varvtal mellan **2300** till **9600** v/min.

Börja helst arbeta på låg hastighet med vispen.

Automatisk hastighetsreglering: När du valt varvtal kan du låta apparaten arbeta självständigt. Hastigheten förblir konstant vilken konsistens beredningen än har.

ARBETSSTÄLLNING

• KNIV

Ergonomin förbättras om du samtidigt håller apparaten i handtaget och i motorblockets bas. Luta gärna mixern något, men se till att klockan inte vidrör kärlets botten.

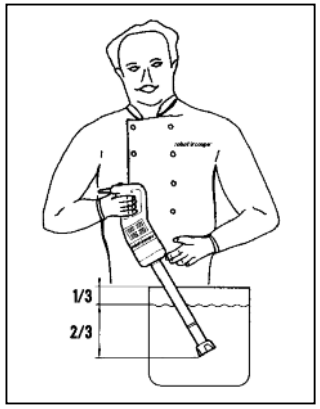

Du kan även låta apparaten stödja mot kärlets kant. Kom ihåg att luta apparaten och se till att klockan inte vidrör kärlets botten.

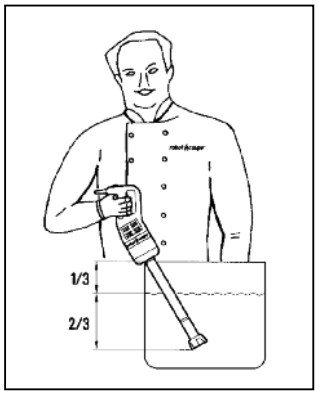

Undvik stänk genom att doppa mixerstaven långt ned i beredningen och se till att motorblockets ventilationsöppningar aldrig kommer i kontakt med vätskan.

Bästa effektivitet uppnås om 2/3 av staven doppas ner i vätskan.

• VISP

Ergonomin förbättras om du samtidigt håller apparaten i handtaget och i motorblockets bas.

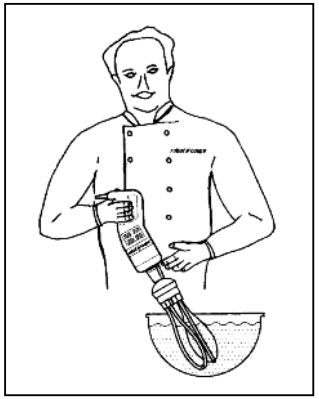

Du kan även håll apparaten i handtaget med en hand. Då får du den andra handen fri och kan eventuellt hålla i bunken.

Under arbetets gång rekommenderar vi dig att förflytta vispen i bunken så att beredningen blir helt homogen.

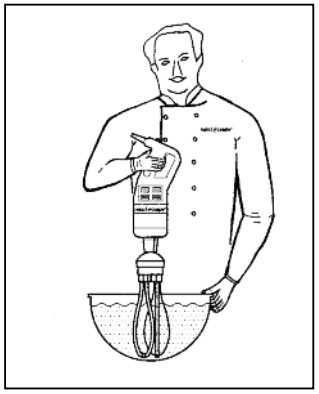

Se dock alltid till att inte vidröra bunkens kanter med vispen.

För bästa resultat skall minst 1/5 av vispens längd sänkas ned i beredningen. Vi råder dig att börja arbeta på låg hastighet.

MONTERING & ISÄRTAGNING

• KNIV

Stavens montering på motorblocket (CMP Combi)

- Se till att apparaten inte är ansluten till nätet.
- Placera den platta ytan Ⓐ på stavens koniska Ⓒ del mitt för tappen Ⓑ på aluminiumhusets insida.
- För in stavens konformade del Ⓒ helt i aluminiumhuset.
- Vrid staven i pilens riktning (se bild) tills den dras åt lätt.

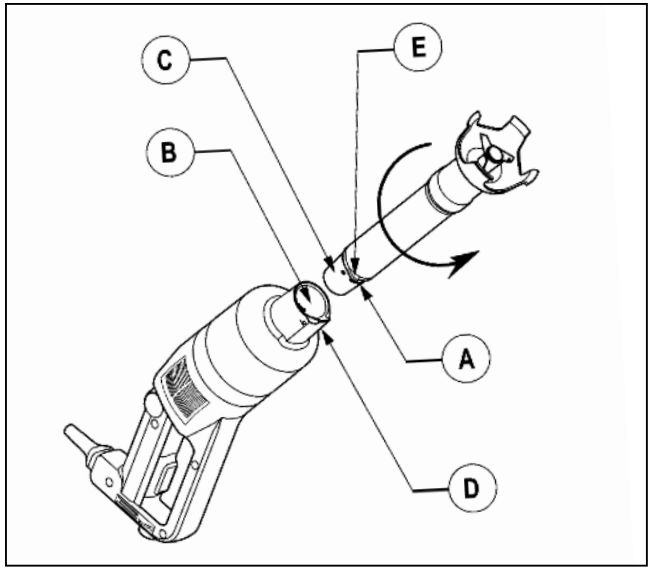

Stavens nedmontering från motorblocket. (CMP Combi)

- Vrid staven i motsatt riktning.
- Vid stopp lyftes staven ur aluminiumhuset.

Montera klockan på staven

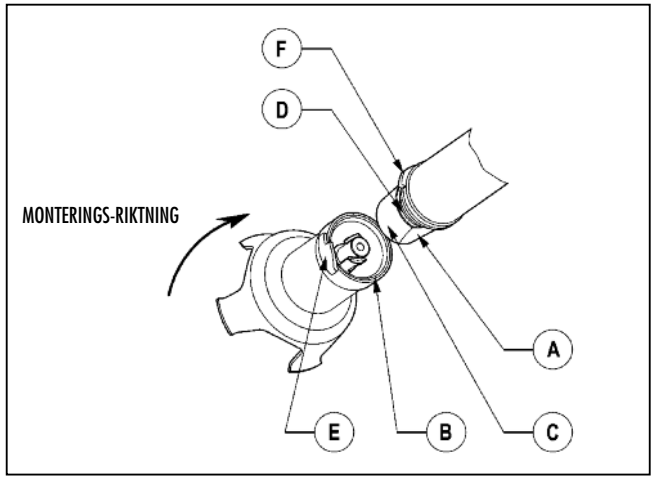

- Se till att apparaten inte är ansluten till nätet.
- Placera den platta ytan Ⓐ på stavens koniska del mitt för tappen Ⓑ på klockans insida.
- För in stavens konformade del Ⓒ i klockan.

När ringen vidrör stavens packning Ⓓ vrides klockan i pilens riktning (se bild) tills klockans klack Ⓔ kopplas in i stavens klack Ⓕ .

Ta bort klockan från staven

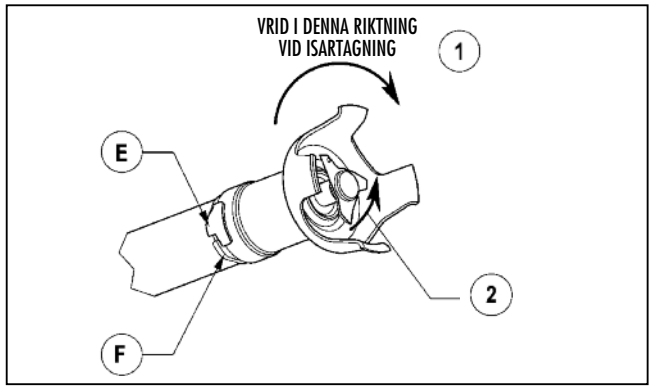

- Se till att apparaten inte är ansluten till elnätet.
- Vrid klockan i pilens riktning ① (se bild) för att lossa klockans klack Ⓔ från stavens klack Ⓕ Därefter kan klockan lossas från staven.

Om det tar emot vrides kniven i pilens motsatta riktning ② tills axeln frigörs.

Ta bort kniven

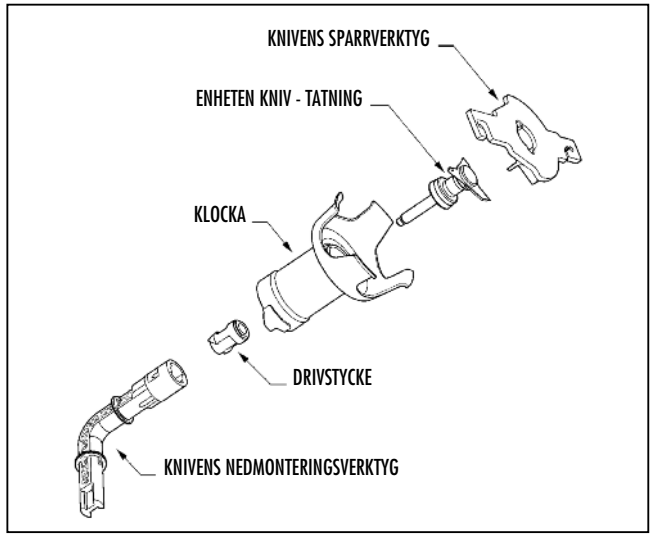

- Var försiktig när du monterar ned kniven. Skydda den hand som Håller kniven antingen med knivens spärrverktyg, en skyddshandske eller en tjock trasa.
- Använd nedmonteringsverktyget för att lossa drivstycket.
- När drivstycket lossats frigörs kniven för rengöring.

• VISP (CMP Combi)

Visphållarens montering på motorblocket

- Se till att apparaten inte är ansluten till elnätet.
- Placera den platta ytan Ⓐ på visphållarens konformade del mitt för tappen Ⓑ på aluminiumhusets insida.
- För helt in visphållarens konformade del Ⓒ i aluminiumhuset.
- Vrid visphållaren i pilens riktning (se bild) så att den dras åt lätt.

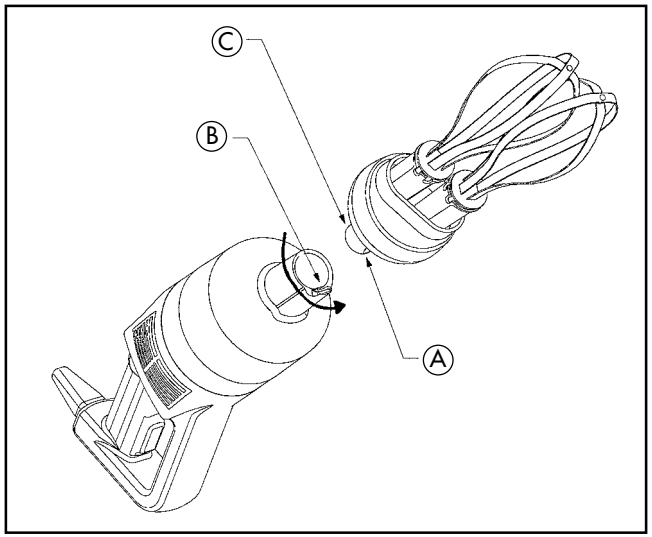

Ta bort hållare

- Se till att apparaten inte är ansluten till elnätet.
- Vrid visphållaren i motsatt riktning för att lossa den.
- När det tar emot kan vispen lossas från aluminiumhuset.

Visparnas montering på hållaren

- Se till att apparaten inte är ansluten till elnätet.
- Håll hållaren med en hand.
- Håll vispen i den andra handen och för in den första vispen Ⓐ i visphållarens ihåliga axel. Se till att drivtapparna Ⓓ sitter mitt för skårorna.
- När vispen trycks in i visphållarens axel Ⓒ skall den samtidigt vridas så att drivtapparna kopplas in i skårorna Ⓔ på axel Ⓒ . Då kopplas vispen fast på sin axel.
- Kontrollera att vispen kopplats in ordentligt på axel Ⓒ genom att försiktigt dra i vispslingorna.
- Gör på samma sätt för att montera den andra vispen. Om det visar sig svårt att sätta på vispen skall den tas av och vridas ett kvarts varv. Börja om ingreppet.

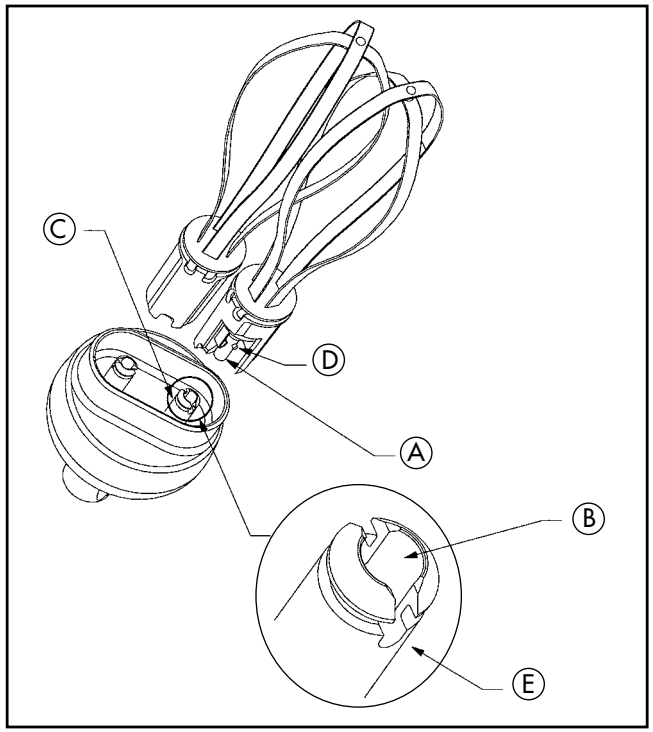

Visparnas isärtagning från hållaren

- Dra lossningsmekanismen Ⓐ i pilens riktning. Håll lossningsmekanismen med ena handen och hållaren Ⓑ med den andra.

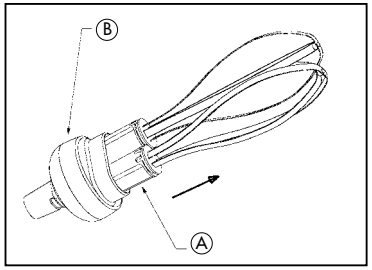

Isärtagning av lossningsmekanismen

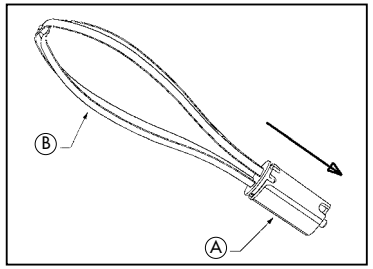

- Håll vispen i slingorna Ⓑ med ena handen.
- Dra med andra handen lossningsmekanismen Ⓐ i pilens riktning (se bild).

Staven, kniven (ett exklusivt patent från Robot-Coupe) **och vispen kan helt tas isär för enkel rengöring**, perfekt hygien och lätt underhåll.

ANVÄNDNINGSOMRÅDEN & BEREDNINGAR

Kniven mixar olika beredningar mycket snabbt och vispen används för att vispa och blanda. Det är alltså viktigt att noggrannt övervaka beredningen för att uppnå önskat resultat.

RESTAURANGER - CARTERING
Kniv • Soppa / puré • Grönsakspuré: morötter, spenat, selleri, rovor, gröna bönor • Paté: grönsaker, fisk... • Fruktmos • Såser: grön sås, vitlöksmajonnäs, remouladsås, mixade med grädde, tomat eller persilja... • Skaldjurssoppor där krossade skal används: havskräfta, hummer, krabba... • Pannkakssmet
Vispen • Potatismos (med färskpotatis eller potatisflingor). • Pannkakssmet • Majonnäs • Vispade äggvitor • Chokladmousse • Smörkräm • Vispad grädde • Vispad färskost • Potatismos
LABORATORIER: FARMACEPTIKA OCH KEMISKA PRODUKTER
• Blandningar: tillverkning av salva, creme, pasta...

HYGIEN

Utrustningen skall vara ren i samtliga beredningsfaser.
Mellan varje beredningstyp (olika ingredienser) skall apparaten alltid noggrannt rengöras med lösningsmedel eller desinficeringsmedel.

• VIKTIGT: ANVÄND ALDRIG OUTSPÄDD KLOR

- Späd ut lösningsmedlet eller desinficeringsmedlet ordentligt i enlighet med tillverkarens föreskrifter (finns i allmänhet på förpackningen).
- Gno in ordentligt om det behövs.
- Låt medlet verka.
- Skölj noga.
- Torka noggrannt torrt med en trasa som enbart används för detta ändamål.

RENGÖRING

⚠ OBSERVERA!

Av försiktighetsskäl skall apparaten alltid kopplas från innan du börjar rengöringen (risk för elstötar).

När apparaten används i varma beredningar skall stavens nedre del kylas ned i kallvatten innan klockan tas isär.
Gör snabbt ren staven efter avslutat arbete så att matrester inte fastnar och torkar in på dess ytor.

• MOTORBLOCK

Sänk aldrig ned motorblocket och dess handtag i vatten. Rengör med en lätt fuktad trasa eller svamp.

• STAV OCH KLOCKA

Två rengöringsmetoder finna:

• Förenklad rengöring:
- Sänk ned staven och dess klocka i ett vattenfyllt kärl och låt köra några sekunder så att kniv och klocka blir av med eventuella matrester.
- Dra därefter alltid sladden ur nätet och skölj klocka och stav.

• Fullständig rengöring
- Dra alltid sladden ur nätet.
- Skölj staven och dess klocka under vattenkranen.
- Ta bort klockan från staven och ta därefter isär kniven.
- Var försiktig så att du inte skadar axelytor eller tätningslist. Rengör varje del, men använd inte aggresiva rengöringsmedel.
- Efter rengöring skall de olika delarna torkas ordentligt torra, för att undvika oxidation.

• KNIV

Kniven kan tas av från klockan för noggrann rengöring av apparaten.
När kniven gjorts ren skall bladen torkas torra för att undvika eventuell oxidation.

• VISPHÅLLARE

Sänk aldrig ned visphållaren i vatten.
Rengör väl med en lätt fuktad trasa eller svamp.
Diska aldrig visphållaren i diskmaskinen.

• VISP

Diska visparna för hand eller i maskin.
För effektiv rengöring råder vi dig att ta isär vispens lossningsmekanism.

⚠ VIKTIGT!

Se till att det rengöringsmedel du använder lämpar sig för plastmaterial. Vissa basiska tvättmedel (exempelvis med hög soda- eller ammoniakhalt) lämpar sig absolut inte för vissa plaster och fördärvar dem mycket snabbt.

UNDERHÅLL

• KNIV

Skärsnittet beror i synnerhet på knivbladens skick och deras förslitning. Kniven utsätts för förslitning

och måste regelbundet bytas ut för att den färdiga produkten skall hålla konstant god kvalitet.
Byt helst ut ringen och tätningslisten samtidigt som kniven.

• VISP

Beredningens resultat beror i hög gard på visp-slingornas skick och förslitning. Byt dem alltså regelbundet för att alltid erhålla en bra slutprodukt.

• STAVENS PACKNING

Kontrollera regelbundet packningens förslitning och byt vid behov ut den så tt tätningen mellan klockan och staven alltid är perfekt.

• TÄTNINGSRING

Stavens tätningsring kan oljas (använd matolja).
Kontrollera regelbundet ringens förslitning och byt vid behov ut den så att stavens tätning alltid är perfekt.
Tätningsringen är lätt att byta ut. Se alltså till att den alltid är i gott skick.

⚠ OBSERVERA!

Kontrollera regelbundet:

- **De tre knapparnas tätningsmembran. Det får inte förekomma några sprickor, som kan äventyra tätheten.**
- **Mixerns utsida. Inte heller här får finnas sprickor eller någon onormal öppning som ger åtkomst till spänningsförande delar.**

TEKNISKA DATA

• VIKT

	Netto	Emballerad
CMP 250 V.V.	3,1 kg	3,7 kg
CMP 300 V.V.	3,2 kg	3,8 kg
CMP 350 V.V.	3,5 kg	4,0 kg
CMP 400 V.V.	3,6 kg	4,1 kg

CMP 250 Combi		
med mixer	3,2 kg	5,4 kg
med visp	3,4 kg	
CMP 300 Combi		
med mixer	3,4 kg	5,5 kg
med visp	3,4 kg	

• DIMENSIONER (mm)

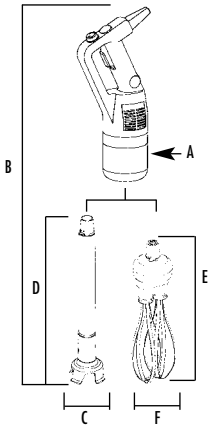

CMP 250 V.V.	CMP 300 V.V.	CMP 350 V.V.
A = 94	A = 94	A = 94
B = 610	B = 660	B = 718
C = 90	C = 90	C = 90
D = 255	D = 305	D = 363

CMP 400 V.V.	CMP 250 Combi	CMP 300 Combi
A = 94	A = 94	A = 94
B = 763	B = 640	B = 700
C = 90	C = 90	C = 90
D = 413	D = 300	D = 350
	E = 390	E = 390
	F = 120	F = 120

• ARBETSHÖJD

Se till att kärlet står stadigt på en plan arbetsyta.

• BULLERNIVÅ

Vid tomkörning ligger apparatens kontinuerliga bullernivån under 70 dB (A).

• ELEKTRISKA DATA

Enfas maskin CMP 250 V.V./CMP 250 Combi

Motor	Kniv Varvtal (v/min)	Visp Varvtal (v/min)	Effekt (watt)	Strömstyrka (Amp.)
230 V/50 Hz	2300 till 9600	500 till 1800	310	1,4
120 V/60 Hz	2300 till 9600	500 till 1800	280	2,6
220 V/60 Hz	2300 till 9600	500 till 1800	250	1,3

Enfas maskin CMP 300 V.V./CMP 300 Combi

Motor	Kniv Varvtal (v/min)	Visp Varvtal (v/min)	Effekt (watt)	Strömstyrka (Amp.)
230 V/50 Hz	2300 till 9600	500 till 1800	350	1,6
120 V/60 Hz	2300 till 9600	500 till 1800	320	2,9
220 V/60 Hz	2300 till 9600	500 till 1800	290	1,4

Enfas maskin CMP 350 V.V.

Motor	Visp Varvtal (v/min)	Effekt (watt)	Strömstyrka (Amp.)
230 V/50 Hz	2300 till 9600	400	1,7
120 V/60 Hz	2300 till 9600	350	3,1
220 V/60 Hz	2300 till 9600	340	1,6

Enfas maskin CMP 400 V.V.

Motor	Visp Varvtal (v/min)	Effekt (watt)	Strömstyrka (Amp.)
230 V/50 Hz	2300 till 9600	420	1,9

SÄKERHET

⚠ OBSERVERA!

Både knivar och knivblad är mycket vassa – hantera dem försiktigt.

Stavmixer är utrustade med ett säkerhetssystem med:

- manöversäkerhet
- driftsäkerhet
- anordning mot strömavbrott.

• **Säkerhetsströmbrytare**

Brytaren förhindrar all oavsiktlig igångsättning av apparaten. Du måste trycka på två manöverknappar för att starta mixern. Se hur man sätter igång apparaten i avsnittet IGÅNGSÄTTNING (sida 76).

• **Driftsäkerhet**

Om apparaten forcerar (sked eller redskap i kärlet) eller får köra alldeles för länge eller överbelstas, kopplas ett termiskt skydd automatiskt in. I så fall måste du vänta tills apparaten svalnat helt och utföra punkterna i avsnittet IGÅNGSÄTTNING (sida 76).

• **Säkerhet vid strömavbrott**

Om elmatningen bryts eller om apparaten av misstag kopplas från måste du följa punkterna i avsnittet IGÅNGSÄTTNING (sida 76) för att omstarta mixerstaven.

⚠ OBSERVERA!

Försök aldrig koppla bort lås- och säkerhetssystemen.

Lägg aldrig främmande föremål i bunken.

Låt aldrig apparaten gå tom (utan ingredienser).

Före demontering av knivhus och visp kontrollera at maskinen inte är ansluten till elnätet.

Vi råder dig att luta apparaten något så att klockan inte vidrör skålens botten.

KONTROLLMETOD VID MASKINSTOPP

Fastställ först av allt anledningen till att apparaten stoppat.

• **Det är strömavbrott eller nätkontakten är utdragen.**

- Släpp upp manöverknappen (MT).
- Åtgärda problemet.
- Sätt apparaten i drift genom att följa punkterna för IGÅNGSÄTTNING (sida 76).

• **Apparaten har överhetttats.**

- Släpp upp manöverknappen (MT).
- Koppla apparaten från nätet.
- Vänta några minuter tills motorn svalnat och det termiska skyddet återställts.
- Sätt tillbaka apparaten i drift genom att följa punkterna för IGÅNGSÄTTNING (sida 76).

• **Orsaken är okänd**

- Släpp upp manöverknappen (MT).
- Koppla apparaten från nätet.
- Kontrollera:
- nätets elmatning,
- knivens rotation i klockan (blockerat redskap),
- nätsladdens skick,
- knivens rotation i klockan (kärvning),
- drivaxelns rotation. Ta klockan från staven och kontrollera drivaxeländens rotation för hand.

Om felet inte finns på listan ska du vända dig till din återförsäljare eller sända tillbaka apparaten till kundtjänst.

NORMER

MASKINERNA ÖVERENSSTÄMMER :

• Med följande europeiska direktiv och nationella lagstiftningar som införlivar dessa direktiv:

- 2006/42/EG (maskiner),
- 2006/95/EEG (lågspänning),
- 2004/108/EG (elektromagnetisk kompatibilitet),
- 89/109/EEG (material och föremål avsedda för kontakt med livsmedel),
- EU-kommissionens direktiv 2002/72/EG av den 6 augusti 2002 gällande material och föremål i plast avsedda för kontakt med livsmedel.
- direktiv “ROHS” 2002/95/EG,
- direktiv “DEEE” 2002/96/EG.

• Med följande harmoniserad europeisk standard, samt standard om säkerhet och hygien:

- ISO 12100 - 1 och 2 - 2003 : maskinsäkerhet – allmänna konstruktionsprincipe
- EN 60204-1, 2006: maskinsäkerhet - maskiners elutrustning - allmänna regler,
- EN 12853 betr. Bärbara knivar och vispar.

SKYDDSNORM:

- IP 55 för manöverknappar.
- IP 34 för motorblock.

robot coupe®

CMP 250 V.V.

N° de série / Serial number
- 358 - - - - - - -
- 375 - - - - - - -

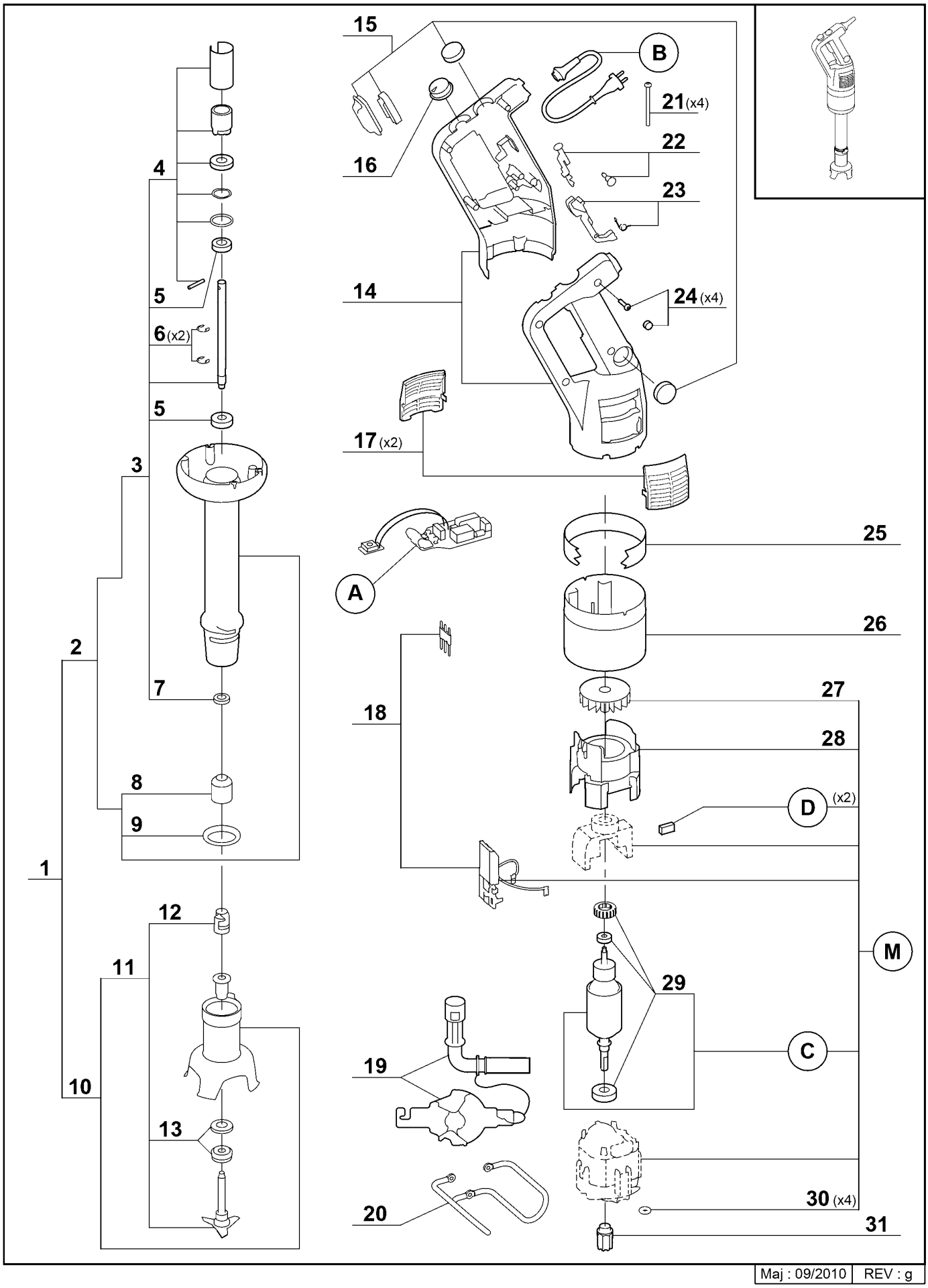

Maj : 09/2010 | REV : g

robot coupe®

CMP 250 V.V.

N° de série / Serial number
- 358 - - - - - - -
- 375 - - - - - - -

Index	Pièce / Part	Désignation	Description
1	89 079	PIED COMPLET CMP 250	CMP 250 COMPLETE FOOT
2	89 652	PIED CMP 250 EQUIPE	CMP 250 FOOT
3	89 685	ARBRE D'ENTRAINEMENT CMP 250	CMP250 DRIVING SHAFT
4	89 643	KIT PIED MPC/CMP/CMPC	MPC/CMP/CMPC FOOT KIT
5	89 645	ROULEMENT INOX 608 2RS	STAINL ST BEAR 608 2RS
6	89 647	ANNEAU "E" (x2)	RING "E" (x2)
7	89 646	JOINT A LEVRE 8x18x5	SEAL 8x18x5
8	89 626	CAGE D'ENTRAINEMENT MP/CMP	MP/CMP DRIVING FRAME
9	89 628	JOINT DE PIED MP/CMP	FOOT SEAL
10	89 678	CLOCHE CMP EQUIPEE	CMP BELL COVER
11	89 676	COUTEAU CMP	CMP BLADE
12	89 627	MOYEU D'ENTRAINEMENT MP/CMP	MP/CMP DRIVING HUB
13	89 642	GARNITURE D'ETANCHEITE	SEAL RING
14	89 547	KIT POIGNEES (G+D)+VIS+CACHE CMP	CMP HANDLES (L+R) KIT+SCREW+ CAP SCREW CMP
15	89 533	KIT ETANCHEITE MP/CMP+VIS+CACHE VIS	MP/CMP WATERPROOFNESS KIT+SCREW+CAP SCREW
16	89 536	BOUTON VARIATEUR MP/CMP.+VIS+CACHE VIS	MP/CMP VARIATOR SWITCH+SCREW+CAP SCREW
17	89 546	KIT GRILLES CMP (x2)	CMP VENT COVERS KIT (x2)
18	89 548	KIT CONNECTION+VIS+CACHE VIS	CONNECTOR KIT+SCREW+CAP SCREW
19	89 662	OUTILLAGE DE DEMONTAGE MP/CMP	MP/CMP DISMOUNT TOOL
20	89 637	SUPPORT MURAL CMP	CMP WALL SUPPORT
21	89 623	VIS M4x95 CMP (x4)	CMP SCREW M4x95 (x4)
22	89 530	KIT BOUTON MP/CMP+VIS+CACHE VIS	MP/CMP KNOBS KIT +SCREW+CAP SCREW KIT
23	89 531	KIT LEVIER CDE MPC/CMP+VIS+CACHE VIS	MPC/CMP COMMAND ARM KIT+SCREW+CAP SCREW
24	89 532	KIT VIS POIG MP/CMP (x4)	MP/CMP HANDLE SCREW (x4)
25	89 605	VIROLE CMP 250 V.V.	CMP250VV FERRULE
26	89 612	VIROLE MOTEUR CMP	CMP MOTOR FERRULE
27	89 576	VENTILATEUR CMP	CMP VENTILATOR
28	89 570	CONDUIT VENTILATEUR CMP	CMP VENTILATOR PIPE
29	89 679	ROULEMENT MOTEUR CMP	CMP MOTOR BEARING
30	89 639	JOINT TORIQUE Ø2x1,5 (x4)	SEAL Ø2x1,5 (x4)
31	89 632	MOYEU D'ENTRAINEMENT MPC	MPC DRIVING HUB

Index	Désignation	Description
A	PLATINE	CIRCUIT BOARD
B	CABLE D'ALIMENTATION	POWER CORD
C	INDUIT	INDUCED CIRCUIT
D	CHARBONS (x2)	BRUSHS (x2)
M	MOTEUR	MOTOR

Machine	Voltage	A	B	C	D	M
34 244 A BRA	220/60/1	89 753	89 117	89 759	89 575	89 767
34 248 / 34 248 A Arabie			89 539			
34 244 / 34 244 A			89 538			
34 240 / 34 240 A	230/50/1	89 751				
34 246 / 34 246 A Suisse			89 542			
34 241 / 34 241 A UK	240/50/1		89 539			
34 242 / 34 242 A Aust			89 540			
34 245 / 34 245 A	120/60/1	89 752	89 541	89 760		89 769
34 249 / 34 249 A Japon			89 522			

robot coupe®

CMP 300 V.V.

N° de série / Serial number
- 359 - - - - - - -
- 376 - - - - - - -

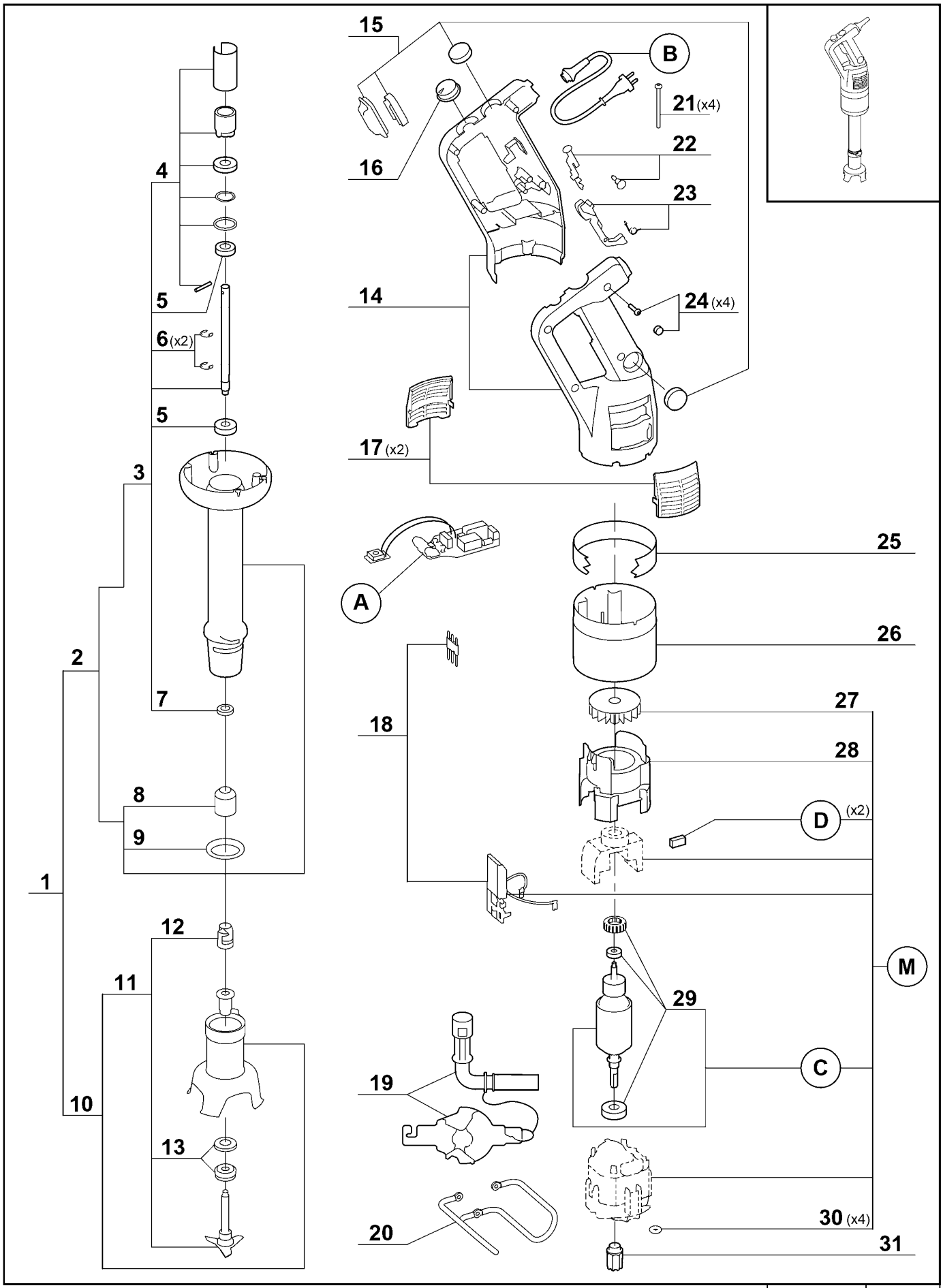

Maj : 09/2010 | REV : g

robot coupe®

CMP 300 V.V.

N° de série / Serial number
- 359 - - - - - - -
- 376 - - - - - - -

Index	Pièce / Part	Désignation	Description
1	89 080	PIED CMP 300 COMPLET	CMP 300 COMPLETE FOOT
2	89 653	PIED CMP 300 EQUIPE	CMP 300 FOOT
3	89 686	ARBRE D'ENTRAINEMENT CMP 300	CMP 300 DRIVING SHAFT
4	89 643	KIT PIED MPC/CMP/CMPC	MPC/CMP/CMPC FOOT KIT
5	89 645	ROULEMENT INOX 608 2RS	STAINL ST BEAR 608 2RS
6	89 647	ANNEAU "E" (x2)	RING "E" (x2)
7	89 646	JOINT A LEVRE 8x18x5	SEAL 8x18x5
8	89 626	CAGE D'ENTRAINEMENT MP/CMP	MP/CMP DRIVING FRAME
9	89 628	JOINT DE PIED MP/CMP	FOOT SEAL
10	89 678	CLOCHE CMP EQUIPEE	CMP BELL COVER
11	89 676	COUTEAU CMP	CMP BLADE
12	89 627	MOYEU D'ENTRAINEMENT MP/CMP	MP/CMP DRIVING HUB
13	89 642	GARNITURE D'ETANCHEITE	SEAL RING
14	89 547	KIT POIGNEES (G+D)+VIS+CACHE CMP	CMP HANDLES (L+R) KIT+SCREW+ CAP SCREW CMP
15	89 533	KIT ETANCHEITE MP/CMP+VIS+CACHE VIS	MP/CMP WATERPROOFNESS KIT+SCREW+CAP SCREW
16	89 536	BOUTON VARIATEUR MP/CMP.+VIS+CACHE VIS	MP/CMP VARIATOR SWITCH+SCREW+CAP SCREW
17	89 546	KIT GRILLES CMP (x2)	CMP VENT COVERS KIT (x2)
18	89 548	Kit CONNECTEUR+VIS+CACHE VIS	CONNECTOR KIT+SCREW+CAP SCREW
19	89 662	OUTILLAGE DE DEMONTAGE MP/CMP	MP/CMP DISMOUNT TOOL
20	89 637	SUPPORT MURAL CMP	CMP WALL SUPPORT
21	89 623	VIS M4x95 CMP (x4)	CMP SCREW M4x95 (x4)
22	89 530	KIT BOUTON MP/CMP+VIS+CACHE VIS	MP/CMP KNOBS KIT +SCREW+CAP SCREW KIT
23	89 531	KIT LEVIER CDE MPC/CMP+VIS+CACHE VIS	MPC/CMP COMMAND ARM KIT+SCREW+CAP SCREW
24	89 532	KIT VIS POIG MP/CMP (x4)	MP/CMP HANDLE SCREW (x4)
25	89 606	VIROLE CMP 300 V.V.	CMP 300 VV FERRULE
26	89 612	VIROLE MOTEUR CMP	CMP MOTOR FERRULE
27	89 576	VENTILATEUR CMP	CMP VENTILATOR
28	89 570	CONDUIT VENTILATEUR CMP	CMP VENTILATOR PIPE
29	89 679	ROULEMENT MOTEUR CMP	CMP MOTOR BEARING
30	89 639	JOINT TORIQUE Ø2x1,5 (x4)	SEAL Ø2x1,5 (x4)
31	89 632	MOYEU D'ENTRAINEMENT MPC	MPC DRIVING HUB

Index	Désignation	Description
A	PLATINE	CIRCUIT BOARD
B	CABLE D'ALIMENTATION	POWER CORD
C	INDUIT	INDUCED CIRCUIT
D	CHARBONS (x2)	BRUSHS (x2)
M	MOTEUR	MOTOR

Machine	Voltage	A	B	C	D	M
34 234 A BRA	220/60/1	89 753	89 117	89 759	89 575	89 761
34 238 / 34238 A Arabie			89 539			
34 234 / 34234 A			89 538			
34 230 / 34 230 A	230/50/1	89 751				
34 236 / 34236 A Suisse			89 542			
34 230 A ZAF			89 110			
34 231 / 34 231 A UK	240/50/1		89 539			
34 232 / 34232 A Aust			89 540			
34 235 / 34235 A	120/60/1	89 752	89 541	89 760		89 762
34 239 / 34239 A Japon			89 522			

Maj : 09/2010 | REV : g

robot coupe®

CMP 350 V.V.

N° de série / Serial number
- 360 - - - - - - -
- 377 - - - - - - -

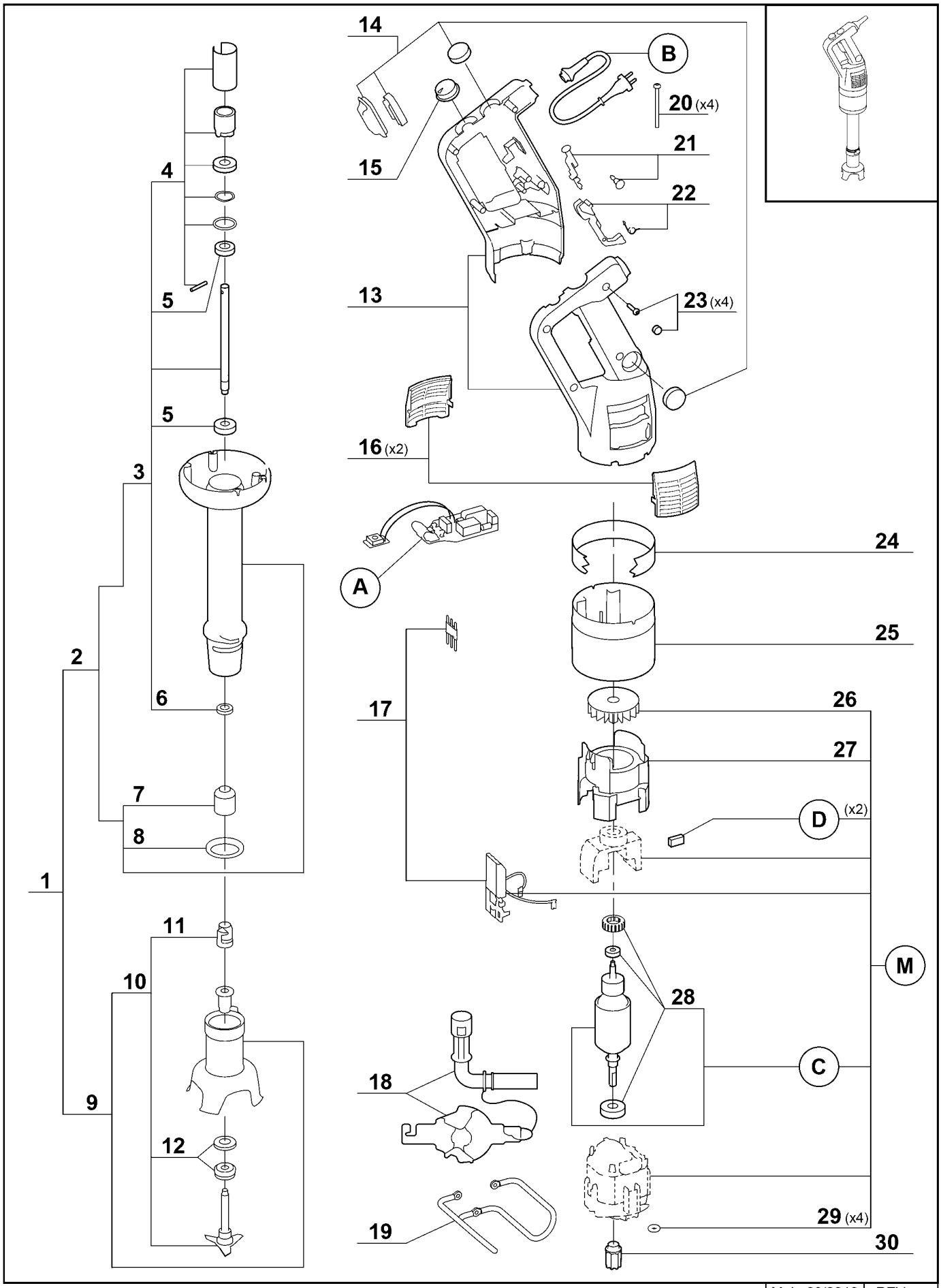

robot coupe®

CMP 350 V.V.

N° de série / Serial number
- 360 - - - - - - -
- 377 - - - - - - -

Index	Pièce / Part	Désignation	Description
1	89 081	PIED CMP 350 COMPLET	CMP 350 COMPLETE FOOT
2	89 654	PIED CMP 350 EQUIPE	CMP 350 FOOT
3	89 687	ARBRE D'ENTRAINEMENT CMP 350	CMP 350 DRIVING SHAFT
4	89 643	KIT PIED MPC/CMP/CMPC	MPC/CMP/CMPC FOOT KIT
5	89 645	ROULEMENT INOX 608 2RS	STAINL ST BEAR 608 2RS
6	89 646	JOINT A LEVRE 8x18x5	SEAL 8x18x5
7	89 626	CAGE D'ENTRAINEMENT MP/CMP	MP/CMP DRIVING FRAME
8	89 628	JOINT DE PIED MP/CMP	FOOT SEAL
9	89 678	CLOCHE CMP EQUIPEE	CMP BELL COVER
10	89 676	COUTEAU CMP	CMP BLADE
11	89 627	MOYEU D'ENTRAINEMENT MP/CMP	MP/CMP DRIVING HUB
12	89 642	GARNITURE D'ETANCHEITE	SEAL RING
13	89 547	KIT POIGNEES (G+D)+VIS+CACHE CMP	CMP HANDLES (L+R) KIT+SCREW+ CAP SCREW CMP
14	89 533	KIT ETANCHEITE MP/CMP+VIS+CACHE VIS	MP/CMP WATERPROOFNESS KIT+SCREW+CAP SCREW
15	89 536	BOUTON VARIATEUR MP/CMP.+VIS+CACHE VIS	MP/CMP VARIATOR SWITCH+SCREW+CAP SCREW
16	89 546	KIT GRILLES CMP (x2)	CMP VENT COVERS KIT (x2)
17	89 548	Kit CONNECTEUR+VIS+CACHE VIS	CONNECTOR KIT
18	89 662	OUTILLAGE DE DEMONTAGE MP/CMP	MP/CMP DISMOUNT TOOL
19	89 637	SUPPORT MURAL CMP	CMP WALL SUPPORT
20	89 623	VIS M4x95 CMP (x4)	CMP SCREW M4x95 (x4)
21	89 530	KIT BOUTON MP/CMP+VIS+CACHE VIS	MP/CMP KNOBS KIT +SCREW+CAP SCREW KIT
22	89 531	KIT LEVIER CDE MPC/CMP+VIS+CACHE VIS	MPC/CMP COMMAND ARM KIT+SCREW+CAP SCREW
23	89 532	KIT VIS POIG MP/CMP (x4)	MP/CMP HANDLE SCREW (x4)
24	89 607	VIROLE CMP 350 V.V.	CMP 350 VV FERRULE
25	89 612	VIROLE MOTEUR CMP	CMP MOTOR FERRULE
26	89 576	VENTILATEUR CMP	CMP VENTILATOR
27	89 570	CONDUIT VENTILATEUR CMP	CMP VENTILATOR PIPE
28	89 679	ROULEMENT MOTEUR CMP	CMP MOTOR BEARING
29	89 639	JOINT TORIQUE Ø2x1,5 (x4)	SEAL Ø2x1,5 (x4)
30	89 632	MOYEU D'ENTRAINEMENT MPC	MPC DRIVING HUB

Index	Désignation	Description
A	PLATINE	CIRCUIT BOARD
B	CABLE D'ALIMENTATION	POWER CORD
C	INDUIT	INDUCED CIRCUIT
D	CHARBONS (x2)	BRUSHS (x2)
M	MOTEUR	MOTOR

Machine	Voltage	A	B	C	D	M
34 254 A BRA	220/60/1	89 753	89 117	89 759	89 575	89 768
34 258 / 34 258 A Arabie			89 539			
34 254 / 34 254 A			89 538			
34 250 / 34 250 A	230/50/1	89 751				
34 256 / 34 256 A Suisse			89 542			
34 251 / 34 251 A UK	240/50/1		89 539			
34 252 / 34 252 A Aust			89 540			
34 255 / 34 255 A	120/60/1	89 752	89 541	89 760		89 770
34 259 / 34 259 A Japon			89 522			

robot coupe®

CMP 400 V.V.

N° de série / Serial number
- 370 - - - - - - -
- 378 - - - - - - -

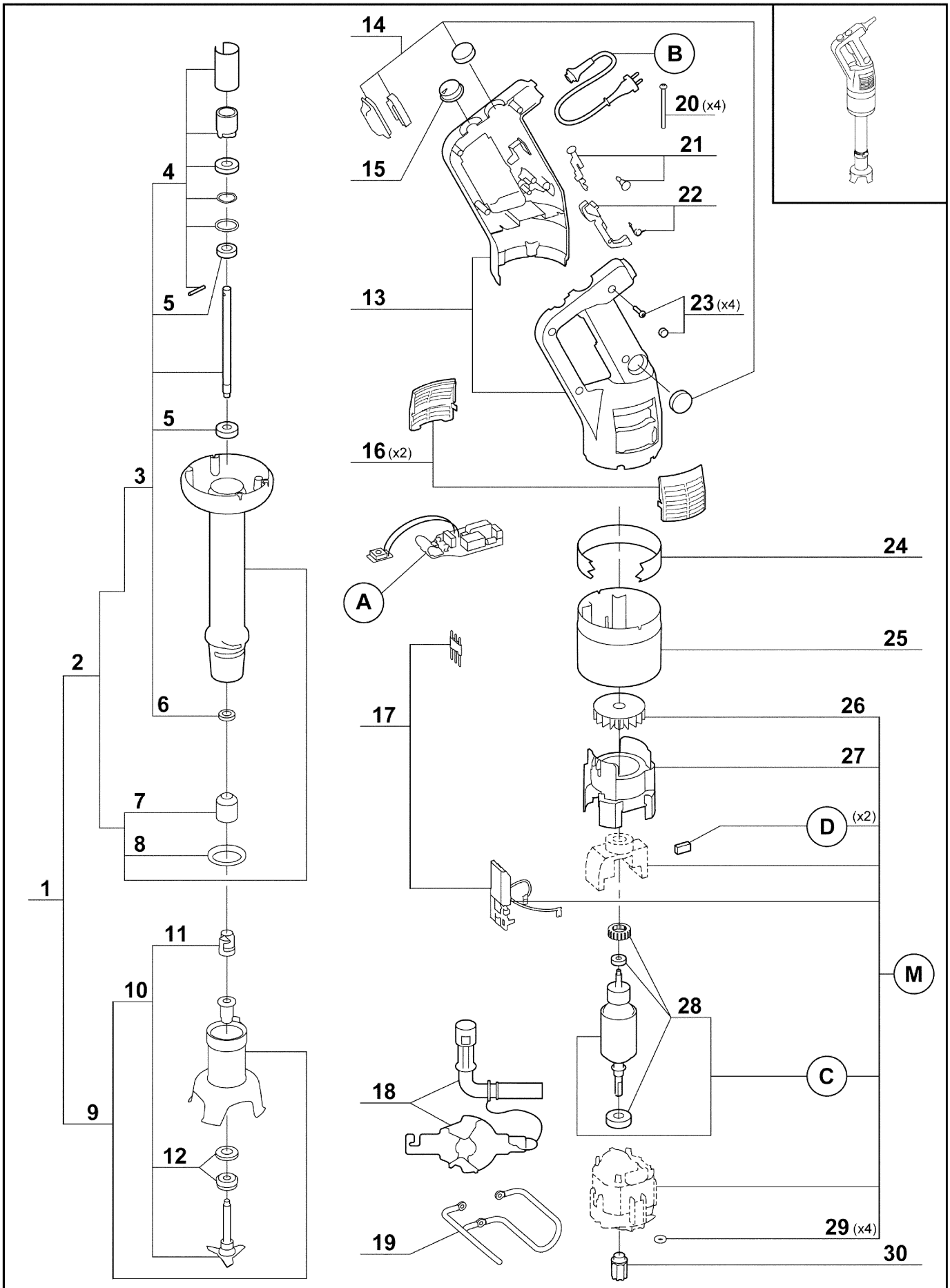

Maj : 02/2010 | REV : d

robot coupe®

CMP 400 V.V.

N° de série / Serial number
- 370 - - - - - - -
- 378 - - - - - - -

Index	Pièce / Part	Désignation	Description
1	89 082	PIED CMP 400 COMPLET	CMP 400 COMPLETE FOOT
2	89 655	PIED CMP 400 EQUIPE	CMP 400 FOOT
3	89 151	ARBRE D'ENTRAINEMENT CMP 400	CMP 400 DRIVING SHAFT
4	89 643	KIT PIED MPC/CMP/CMPC	MPC/CMP/CMPC FOOT KIT
5	89 645	ROULEMENT INOX 608 2RS	STAINL ST BEAR 608 2RS
6	89 646	JOINT A LEVRE 8x18x5	SEAL 8x18x5
7	89 626	CAGE D'ENTRAINEMENT MP/CMP	MP/CMP DRIVING FRAME
8	89 628	JOINT DE PIED MP/CMP	FOOT SEAL
9	89 678	CLOCHE CMP EQUIPEE	CMP BELL COVER
10	89 676	COUTEAU CMP	CMP BLADE
11	89 627	MOYEU D'ENTRAINEMENT MP/CMP	MP/CMP DRIVING HUB
12	89 642	GARNITURE D'ETANCHEITE	SEAL RING
13	89 547	KIT POIGNEES (G+D)+VIS+CACHE CMP	CMP HANDLES (L+R) KIT+SCREW+ CAP SCREW CMP
14	89 533	KIT ETANCHEITE MP/CMP+VIS+CACHE VIS	MP/CMP WATERPROOFNESS KIT+SCREW+CAP SCREW
15	89 536	BOUTON VARIATEUR MP/CMP.+VIS+CACHE VIS	MP/CMP VARIATOR SWITCH+SCREW+CAP SCREW
16	89 546	KIT GRILLES CMP (x2)	CMP VENT COVERS KIT (x2)
17	89 548	Kit CONNECTEUR+VIS+CACHE VIS	CONNECTOR KIT+SCREW+CAP SCREW
18	89 662	OUTILLAGE DE DEMONTAGE MP/CMP	MP/CMP DISMOUNT TOOL
19	89 637	SUPPORT MURAL CMP	CMP WALL SUPPORT
20	89 623	VIS M4x95 CMP (x4)	CMP SCREW M4x95 (x4)
21	89 530	KIT BOUTON MP/CMP+VIS+CACHE VIS	MP/CMP KNOBS KIT +SCREW+CAP SCREW KIT
22	89 531	KIT LEVIER CDE MPC/CMP+VIS+CACHE VIS	MPC/CMP COMMAND ARM KIT+SCREW+CAP SCREW
23	89 532	KIT VIS POIG MP/CMP (x4)	MP/CMP HANDLE SCREW (x4)
24	89 608	VIROLE CMP 400 V.V.	CMP 400 VV FERRULE
25	89 612	VIROLE MOTEUR CMP	CMP MOTOR FERRULE
26	89 576	VENTILATEUR CMP	CMP VENTILATOR
27	89 570	CONDUIT VENTILATEUR CMP	CMP VENTILATOR PIPE
28	89 679	ROULEMENT MOTEUR CMP	CMP MOTOR BEARING
29	89 639	JOINT TORIQUE Ø2x1,5 (x4)	SEAL Ø2x1,5 (x4)
30	89 632	MOYEU D'ENTRAINEMENT MPC	MPC DRIVING HUB

Index	Désignation	Description
A	PLATINE	CIRCUIT BOARD
B	CABLE D'ALIMENTATION	POWER CORD
C	INDUIT	INDUCED CIRCUIT
D	CHARBONS (x2)	BRUSHS (x2)
M	MOTEUR	MOTOR

Machine	Voltage	A	B	C	D	M
34 261 / 34 261 A UK	240/50/1	89 751	89 539	89 759	89 575	89 994
34 260 / 34 260 A	230/50/1		89 538			

Maj : 02/2010 | REV : d

robot coupe®

CMP 250 Combi

N° de série / Serial number
- 161 - - - - - - -
- 373 - - - - - - -

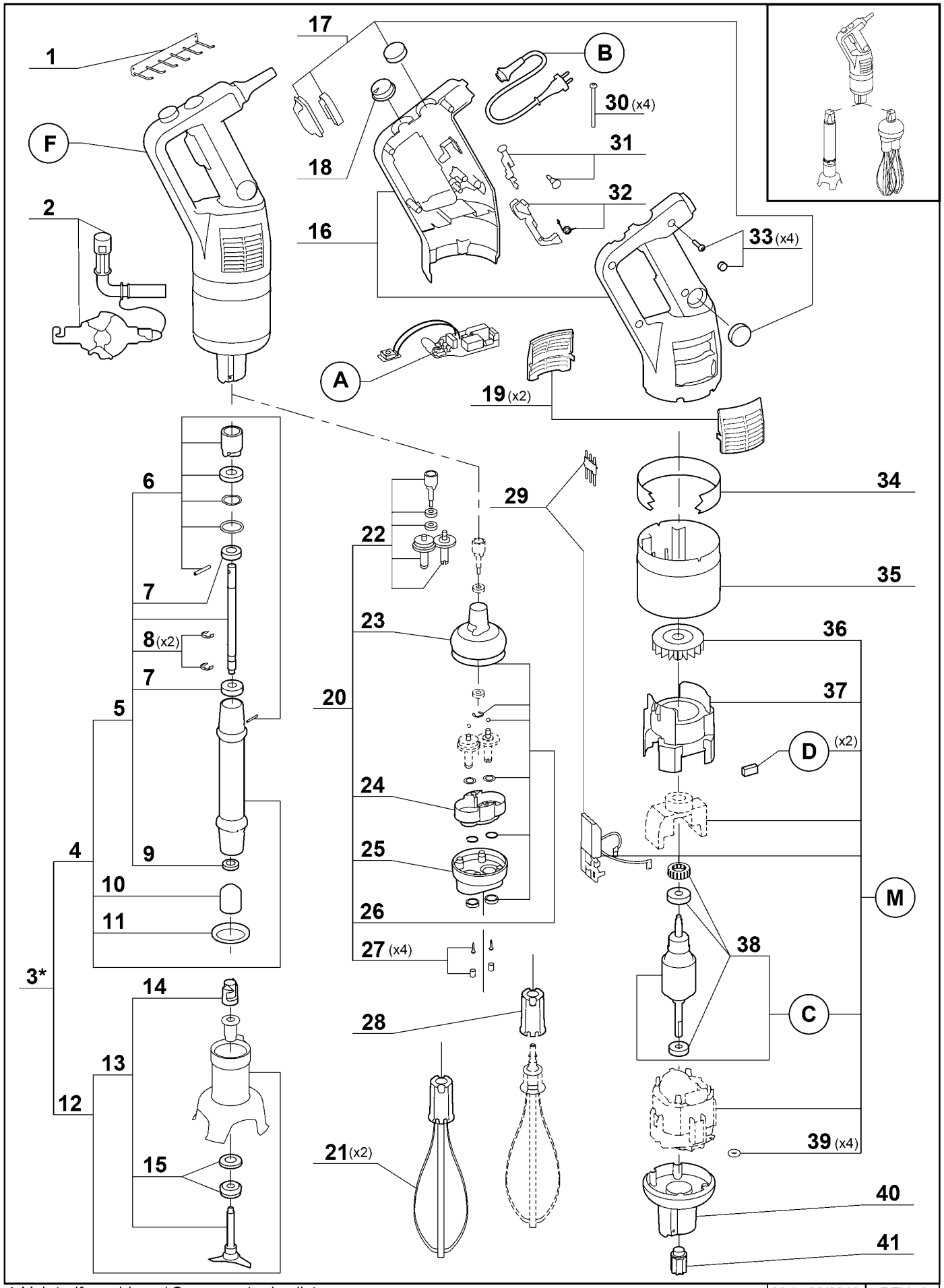

* Voir tarif machines / See export price list

Maj : 09/2010 | REV : I

robot coupe®

CMP 250 Combi

N° de série / Serial number
- 161 - - - - - - -
- 373 - - - - - - -

Index	Pièce / Part	Désignation	Description
1	89 630	SUPPORT MURAL MPC	MPC WALL SUPPORT
2	89 662	OUTIL DEMONTAGE MP/CMP	MP/CMP DISMOUNT TOOL
3	* 27 249	PIED CMPC 250 COMPLET	CMP 250 COMPLETE FOOT
4	89 656	PIED CMPC 250 EQUIPE	CMPC250 FOOT
5	89 811	ARBRE D'ENTRAINEMENT CMPC 250	CMPC 250 DRIVING SHAFT
6	89 643	KIT PIED MPC/CMP/CMPC	MPC/CMP/CMPC FOOT KIT
7	89 645	ROULEMENT INOX 608 2RS	STAINL ST BEAR 608 2RS
8	89 647	ANNEAU "E" (x2)	RING "E" (x2)
9	89 646	JOINT A LEVRE 8x18x5	SEAL 8x18x5
10	89 626	CAGE D'ENTRAINEMENT MP/CMP	MP/CMP DRIVING FRAME
11	89 628	JOINT DE PIED MP/CMP	FOOT SEAL
12	89 678	CLOCHE CMP EQUIPEE	CMP BELL COVER
13	89 676	COUTEAU CMP	CMP BLADE
14	89 627	MOYEU D'ENTRAINEMENT MP/CMP	MP/CMP DRIVING HUB
15	89 642	GARNITURE D'ETANCHEITE	SEAL RING
16	89 547	KIT POIGNEES (G+D)+VIS+CACHE CMP	CMP HANDLES (L+R) KIT+SCREW+ CAP SCREW CMP
17	89 533	KIT ETANCHEITE MP/CMP+VIS+CACHE VIS	MP/CMP WATERPROOFNESS KIT+SCREW+CAP SCREW
18	89 536	BOUTON VARIATEUR MP/CMP.+VIS+CACHE VIS	MP/CMP VARIATOR SWITCH+SCREW+CAP SCREW
19	89 546	KIT GRILLES CMP (x2)	CMP VENT COVERS KIT (x2)
20	89 651	BOITE FOUET CMP	CMP WHIP BOX
21	89 649	FOUETS CMP (x2)	CMP WHIPS (x2)
22	89 549	KIT PIGNONS + BAGUE + ROUL^{ent}+VIS+CACHE-VIS B.F.	GEARS+RING+BEARING+SCREW+CAP SCREW KIT
23	89 379	COQUE SUP BF MP/CMP+VIS+CACHE VIS	MP/CMP BF UPPER BODY+SCREW+CAP SCREW
24	89 385	FLASQUE+VIS+CACHE-VIS	PLATE+SCREW+CAP SCREW
25	89 746	COQUE INF PLAST BF CMP	BF CMP LOWER BODY PLAS
26	89 545	KIT JOINT RONDELLE BF +VIS+CACHE VIS	BF SEAL WASHER KIT +SCREW+CAP SCREW KIT
27	89 389	VIS+CVIS BF MP CMP	BF SCREW+CAP SCREW
28	89 552	KIT EJECT FOUET MP/CMP	MP/CMP WHIP EJECTOR
29	89 548	KIT CONNECTION CMP+VIS+CACHE VIS	CMP CONNECTOR KIT+SCREW+CAP SCREW
30	89 623	VIS M4x95 CMP (x4)	CMP SCREW M4x95 (x4)
31	89 530	KIT BOUTON MP/CMP+VIS+CACHE VIS	MP/CMP KNOBS KIT +SCREW+CAP SCREW KIT
32	89 531	KIT LEVIER CDE MPC/CMP+VIS+CACHE VIS	MPC/CMP COMMAND ARM KIT+SCREW+CAP SCREW
33	89 532	KIT VIS POIG MP/CMP (x4)	MP/CMP HANDLE SCREW (x4)
34	89 609	VIROLE CMPC 250	CMPC 250 FERRULE
35	89 612	VIROLE MOTEUR CMP	CMP MOTOR FERRULE
36	89 576	VENTILATEUR CMP	CMP VENTILATOR
37	89 570	CONDUIT VENTILATEUR CMP	CMP VENTILATOR PIPE
38	89 679	ROULEMENT MOTEUR CMP	CMP MOTOR BEARING
39	89 639	JOINT TORIQUE Ø2x1,5 (x4)	SEAL Ø2x1,5 (x4)
40	89 641	CARTER ALU CMP	CMP ALUMINIUM CASING
41	89 661	MOYEU D'ENTRAINEMENT CMPC	CMPC DRIVING HUB

Index	Désignation	Description
A	PLATINE	CIRCUIT BOARD
B	CABLE D'ALIMENTATION	POWER CORD
C	INDUIT	INDUCED CIRCUIT
D	CHARBONS (x2)	BRUSHS (x2)
F	BLOC MOTEUR	BLOCK MOTOR
M	MOTEUR	MOTOR

Machine	Voltage	A	B	C	D	F	M
34 304 A BRA	220/60/1	89 753	89 117	89 759	89 575	89 118	89 767
34 308 / 34 308 A Arabie			89 539			89 107	
34 304 / 34 304 A			89 538			29 833	
34 300 / 34 300 A	230/50/1	89 751				29 819	
34 306 / 34 306 A Suisse			89 542			29 837	
34 307 / 34 307 A Suede			89 405			29 763	
34 301 / 34 301 A UK	240/50/1		89 539			29 824	
34 302 / 34 302 A Aust			89 540			29 828	
34 305 / 34 305 A	120/60/1	89 752	89 541	89 760		29 841	89 769
34 309 / 34 309 A Japon			89 522			29 791	

* Voir tarif machines / See export price list.

Maj : 09/2010 | REV : I

robot coupe®

CMP 300 Combi

N° de série / Serial number
- 162 - - - - - - -
- 374 - - - - - - -

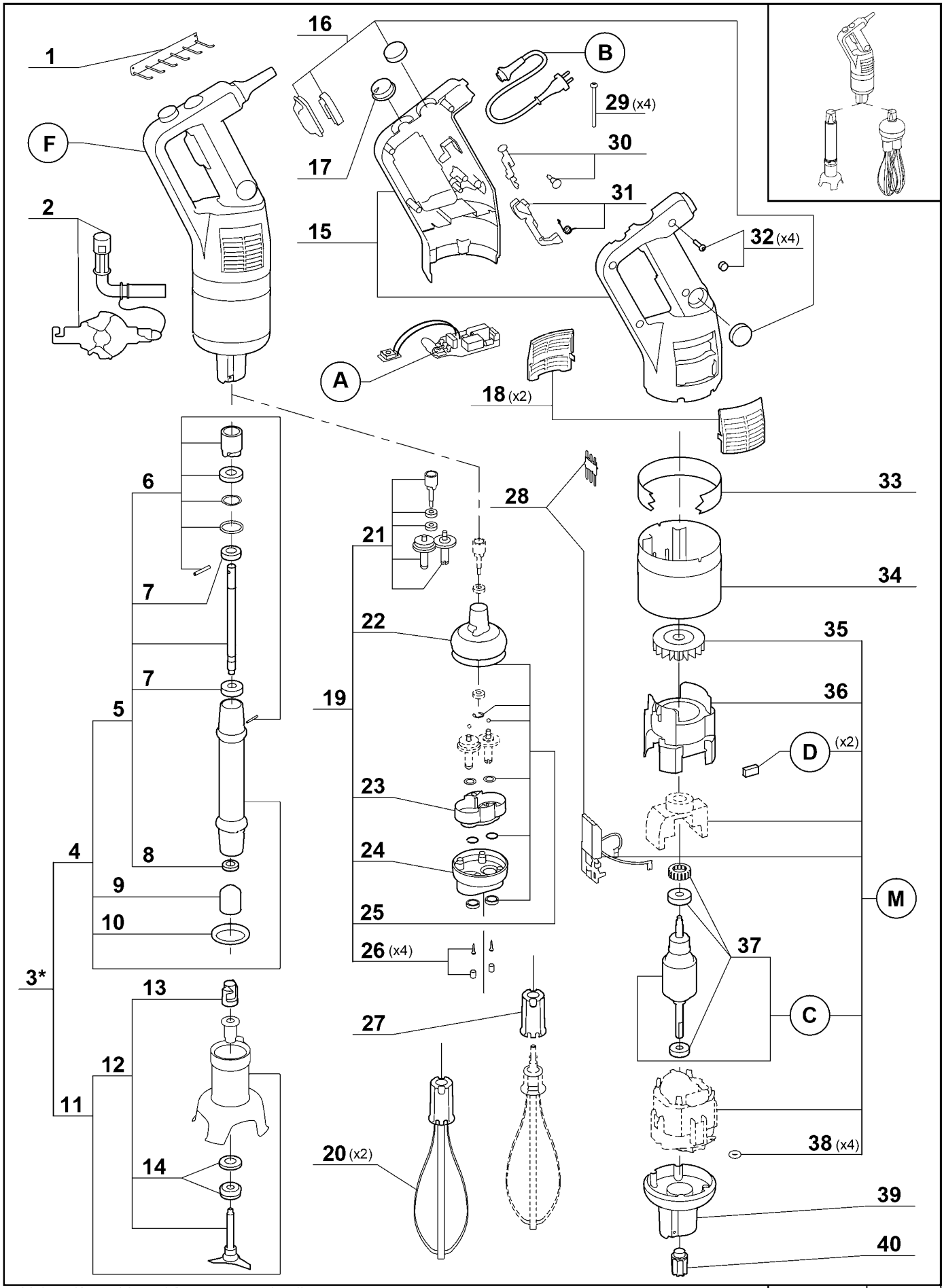

* Voir tarif machines / See export price list

Maj : 09/2010 | REV : k

robot coupe®

CMP 300 Combi

N° de série / Serial number
- 162 - - - - - - -
- 374 - - - - - - -

Index	Pièce / Part	Désignation	Description
1	89 630	SUPPORT MURAL MPC	MPC WALL SUPPORT
2	89 662	OUTIL DEMONTAGE MP/CMP	MP/CMP DISMOUNT TOOL
3	* 27 250	PIED CMPC 300 COMPLET	CMPC 300 COMPLETE FOOT
4	89 657	PIED CMPC 300 EQUIPE	CMPC 300 FOOT
5	89 812	ARBRE D'ENTRAINEMENT CMPC 300	CMPC 250 DRIVING SHAFT
6	89 643	KIT PIED MPC/CMP/CMPC	MPC/CMP/CMPC FOOT KIT
7	89 645	ROULEMENT INOX 608 2RS	STAINL ST BEAR 608 2RS
8	89 646	JOINT A LEVRE 8x18x5	SEAL 8x18x5
9	89 626	CAGE D'ENTRAINEMENT MP/CMP	MP/CMP DRIVING FRAME
10	89 628	JOINT DE PIED MP/CMP	FOOT SEAL
11	89 678	CLOCHE CMP EQUIPEE	CMP BELL COVER
12	89 676	COUTEAU CMP	CMP BLADE
13	89 627	MOYEU D'ENTRAINEMENT MP/CMP	MP/CMP DRIVING HUB
14	89 642	GARNITURE D'ETANCHEITE	SEAL RING
15	89 547	KIT POIGNEES (G+D)+VIS+CACHE CMP	CMP HANDLES (L+R) KIT+SCREW+ CAP SCREW CMP
16	89 533	KIT ETANCHEITE MP/CMP+VIS+CACHE VIS	MP/CMP WATERPROOFNESS KIT+SCREW+CAP SCREW
17	89 536	BOUTON VARIATEUR MP/CMP.+VIS+CACHE VIS	MP/CMP VARIATOR SWITCH+SCREW+CAP SCREW
18	89 546	KIT GRILLES CMP (x2)	CMP VENT COVERS KIT (x2)
19	89 651	BOITE FOUET CMP	CMP WHIP BOX
20	89 649	FOUETS CMP (x2)	CMP WHIPS (x2)
21	89 549	KIT PIGNONS + BAGUE + ROUL^{ent}+VIS+CACHE-VIS B.F.	GEARS+RING+BEARING+SCREW+CAP SCREW KIT
22	89 379	COQUE SUP BF MP/CMP+VIS+CACHE VIS	MP/CMP BF UPPER BODY+SCREW+CAP SCREW
23	89 385	FLASQUE+VIS+CACHE-VIS	PLATE+SCREW+CAP SCREW
24	89 746	COQUE INF PLAST BF CMP	BF CMP LOWER BODY PLAS
25	89 545	KIT JOINT RONDELLE BF +VIS+CACHE VIS	BF SEAL WASHER KIT +SCREW+CAP SCREW KIT
26	89 389	VIS+CVIS BF MP CMP	BF SCREW+CAP SCREW
27	89 552	KIT EJECT FOUET MP/CMP	MP/CMP WHIP EJECTOR
28	89 548	KIT CONNECTION CMP+VIS+CACHE VIS	CMP CONNECTOR KIT+SCREW+CAP SCREW
29	89 623	VIS M4x95 CMP (x4)	CMP SCREW M4x95 (x4)
30	89 530	KIT BOUTON MP/CMP+VIS+CACHE VIS	MP/CMP KNOBS KIT +SCREW+CAP SCREW KIT
31	89 531	KIT LEVIER CDE MPC/CMP+VIS+CACHE VIS	MPC/CMP COMMAND ARM KIT+SCREW+CAP SCREW
32	89 532	KIT VIS POIG MP/CMP (x4)	MP/CMP HANDLE SCREW (x4)
33	89 610	VIROLE CMPC 300	CMPC 300 FERRULE
34	89 612	VIROLE MOTEUR CMP	CMP MOTOR FERRULE
35	89 576	VENTILATEUR CMP	CMP VENTILATOR
36	89 570	CONDUIT VENTILATEUR CMP	CMP VENTILATOR PIPE
37	89 679	ROULEMENT MOTEUR CMP	CMP MOTOR BEARING
38	89 639	JOINT TORIQUE Ø2x1,5 (x4)	SEAL Ø2x1,5 (x4)
39	89 641	CARTER ALU CMP	CMP ALUMINIUM CASING
40	89 661	MOYEU D'ENTRAINEMENT CMPC	CMPC DRIVING HUB

Index	Désignation	Description
A	PLATINE	CIRCUIT BOARD
B	CABLE D'ALIMENTATION	POWER CORD
C	INDUIT	INDUCED CIRCUIT
D	CHARBONS (x2)	BRUSHS (x2)
F	BLOC MOTEUR	BLOCK MOTOR
M	MOTEUR	MOTOR

Machine	Voltage	A	B	C	D	F	M
34 314 A BRA	220/60/1	89 753	89 117	89 759	89 575	89 119	89 761
34 318 / 34 318 A Arabie			89 539			89 108	
34 314 / 34 314 A			89 538			29 834	
34 310 / 34 310 A	230/50/1	89 751				29 820	
34 316 / 34 316 A Suisse			89 542			29 838	
34 310 A ZAF			89 110			89 111	
34 311 / 34 311 A UK	240/50/1		89 539			29 825	
34 322 / 34 322 A Aust			89 540			29 829	
34 315 / 34 315 A	120/60/1	89 752	89 541	89 760		29 842	89 762
34 319 / 34 319 A Japon			89 522			29 792	

* Voir tarif machines / See export price list.

Maj : 09/2010 | REV : k

CMP250 V.V. - CMP300 V.V. - CMP350 V.V. - CMP400 V.V. - CMP250 Combi - CMP300 Combi

120V/60Hz – 220V/60Hz – 230V/50Hz – 240V/50Hz 1~

SCHEMA ELECTRIQUE | ELECTRIC DIAGRAM | ELEKTRISCHES SCHALTBILD

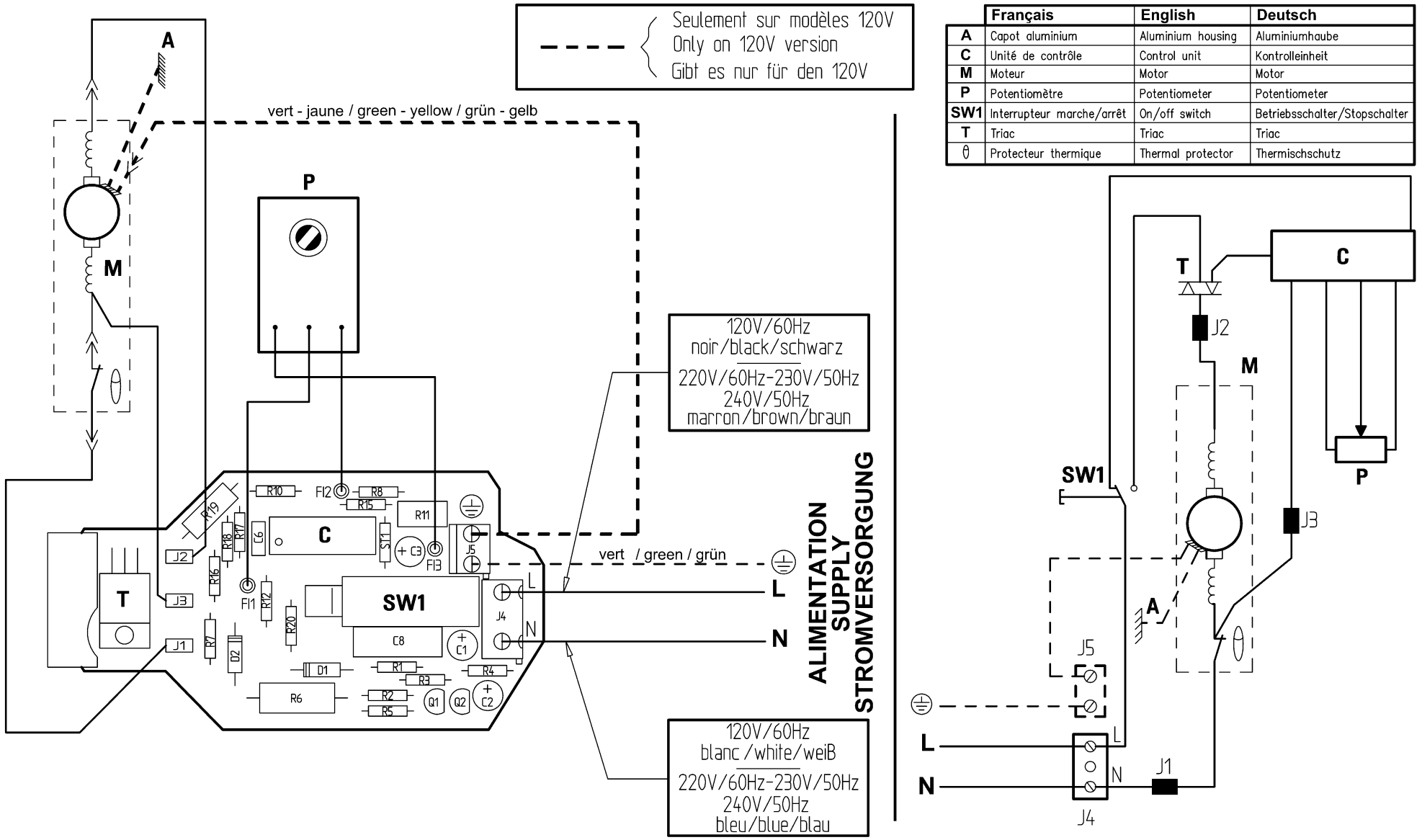

	Français	English	Deutsch
A	Capot aluminium	Aluminium housing	Aluminiumhaube
C	Unité de contrôle	Control unit	Kontrolleinheit
M	Moteur	Motor	Motor
P	Potentiomètre	Potentiometer	Potentiometer
SW1	Interrupteur marche/arrêt	On/off switch	Betriebsschalter/Stopschalter
T	Triac	Triac	Triac
θ	Protecteur thermique	Thermal protector	Thermischschutz

robot coupe®

Head Office, French,
Export and Marketing Department:
48, rue des Vignerons
94305 Vincennes Cedex- France
Tel.: 01 43 98 88 15 - Fax: 01 43 74 36 26
Email: international@robot-coupe.com

Service Clients Belgique
26, Rue des Hayettes
6540 Mont Sainte-Geneviève
Tél. : (071) 59 32 62
Fax : (071) 59 36 04
Email : info@robot-coupe.be

Delegación comercial en España:
Riera Figuera Major, 13-15 baix
08304 Mataró (Barcelona)
Tel. : (93) 741 10 23 - Fax: (93) 741 12 73
Email: robot-coupe@robot-coupe.e.telefonica.net

Robot-Coupe Italia srl
Via Stelloni Levante 24/a
40012 Calderara di Reno (BO)
Tel: 051 72 68 10 - Fax: 051 72 68 12
Email: info@robot-coupe.it

www.robot-coupe.com

Réf. : 404 109 - 01/2013